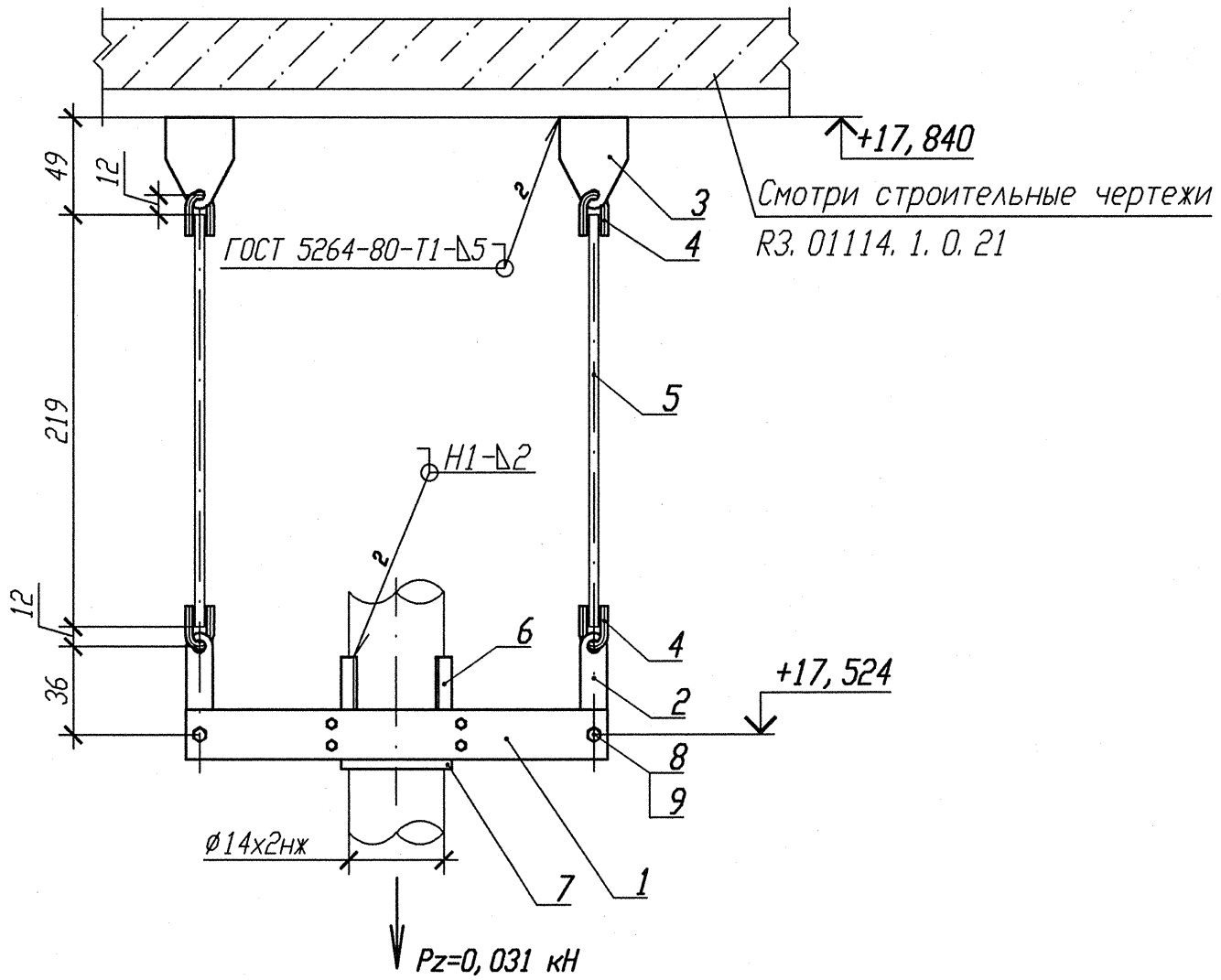

Деталь поз. 1 √(√)

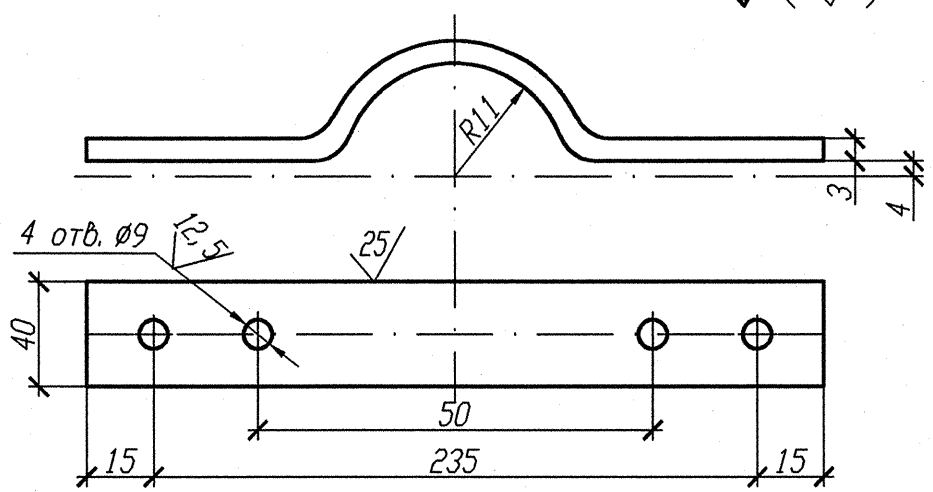

1 Привязку опоры смотри изометрический чертеж 3TV11Z11.

2 Сварку производить по ГОСТ 5264-80. Сварку тяги с ушком производить по Л8-522.000 СБ.

3 Отметка трубопровода подлежит уточнению в соответствии с уклоном трубопровода.

4 Максимальная нагрузка на опору Pz дана с учетом сейсмического воздействия.

5 Длину поз. 5 уточнить на монтаже.

6 Изготовить один комплект.

Спецификация деталей

Поз.	Обозначение	Наименование	Кол.	Материал	Масса, кг ед.	Масса, кг общ.	Примечание
1	БК-1998783	Полухомут Лист Б-ПН 3х40х275	2	0К360В-4-IV-Ст3сп-сВ ГОСТ 16523-97	0,26	0,52	
2	Л8-522.001	Серьга	2	Б-ПН-6 ГОСТ 19903-74 Лист Ст3сп3-сВ ГОСТ 14637-89	0,05	0,1	
3	Л8-522.003	Проушина	2	Б-ПН-6 ГОСТ 19903-74 Лист Ст3сп3-сВ ГОСТ14637-89	0,08	0,16	
4	Л8-522.002	Ушко	4	В1-II-6 ГОСТ 2590-2006 Круг 20-2ГП-М1-Т0 ГОСТ 1050-88	0,02	0,08	
5	Л8-522.004-20	Тяга	2	В1-II-6 ГОСТ 2590-2006 Круг 20-3ГП-М1-Т0 ГОСТ 1050-88	0,09	0,18	
6	Л8-508.003-01	Накладка	2	Б-ПН-4 ГОСТ19903-74 Лист 12Х18Н10Т-М5г ГОСТ7350-77	0,03	0,06	
7	Л8-511.002	Прокладка	1	Б-ПН-2 ГОСТ19903-74 Лист 12Х18Н10Т-М4г ГОСТ5582-75	0,02	0,02	
8	ГОСТ 7798-70	Болт М8-6дх25.56.35	4	35 ГОСТ 1050-88	0,0148	0,0592	
9	ГОСТ 5915-70	Гайка М8-6Н.8.35	8	35 ГОСТ 1050-88	0,0055	0,044	
	ГОСТ 2246-70	Проволока		СВ-04Х19Н11М3		-	
	ГОСТ 9467-75	Электроды		УОНИИ 13/45		-	
					Итого:	1,223	

АРХИВНЫЙ ЭКЗЕМПЛЯР

Инв. N подл. R3.03732.1.0.13
Лист 252

Изм.	Кол. уч.	Лист	Nдок.	Подпись	Дата
Инж. 2к.		Случевская			12.02
Пров. инж. 1к.		Швабинский			12.02
Пров. вед. инж.		Махотина			12.02
Н. контр.		Краснояров			13.02

R3.TV10.3095.013.03.00.170

Ростовская АЭС Блок 3

Редукторное отделение
Герметичная часть
Трубопроводы отбора проб
Рр больше 2.2 МПа

Стадия	Лист	Листов
Р		1

Подвеска простая
3TV10Y550

ОАО "НИАЭП"
2013

Инв. N подл.	Подп. и дата	Взам. инв. N
R3.03732.1.0.13	13.02.13	